BARTIN ÜNİVERSİTESİ MÜHENDİSLİK FAKÜLTESİ MAKİNE MÜHENDİSLİĞİ BÖLÜMÜ

MAK334 KATI MODELLEME DERSİ UYGULAMA ÖDEVİ

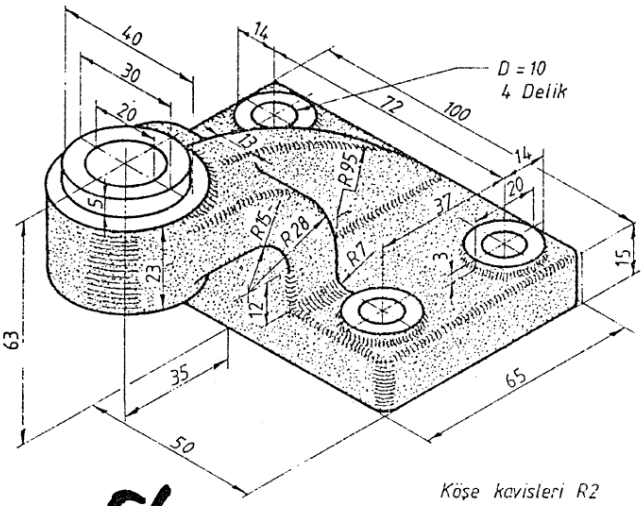

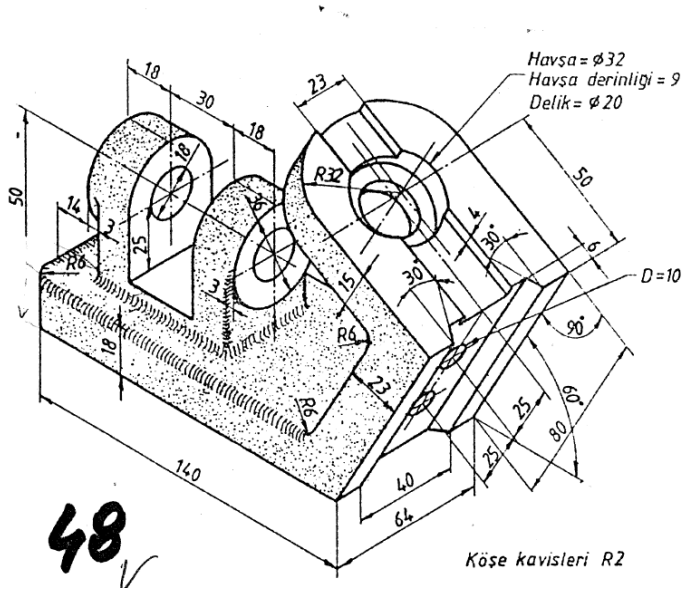

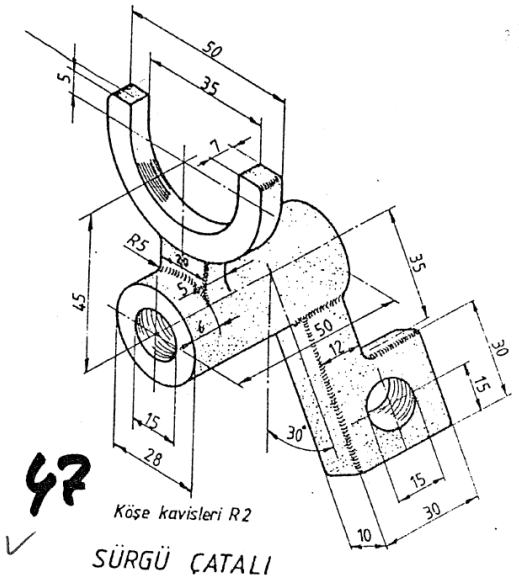

Yukarıda teknik resimleri verilen parçaları solidworks veya catia programlarını kullanarak modelleyiniz.

Solidworks'te modellenen parçalar **sldprt** uzantılı olarak gönderilebilir.

Catia ile modellenen parçaların ise mutlaka **step** dosyası olarak farklı kaydedilerek gönderilmesi gerekmektedir. Aksi takdirde puan verilmeyecektir.

Dosya adları: isim-soy isim-okul numarası- parça numarası (47, 48 veya 56) şeklinde olacaktır.

Ödevlerin 30.05.2019 Perşembe'ye kadar e-posta üzerinden mecitoge@yahoo.com adresine gönderilmesi gerekmektedir. Aynı datalara sahip dosyalar değerlendirmeye alınmayacaktır. Ödev notları final sınavlarının belirli bir yüzdesini oluşturacaktır. Final sınavı 31.05.2019 Cuma günü 105 no'lu sayısal derslikte yazılı olarak gerçekleştirilecektir. Öğrenciler ilk haftadan itibaren uygulama derslerinde anlatılan tüm bilgilerden sorumludur.